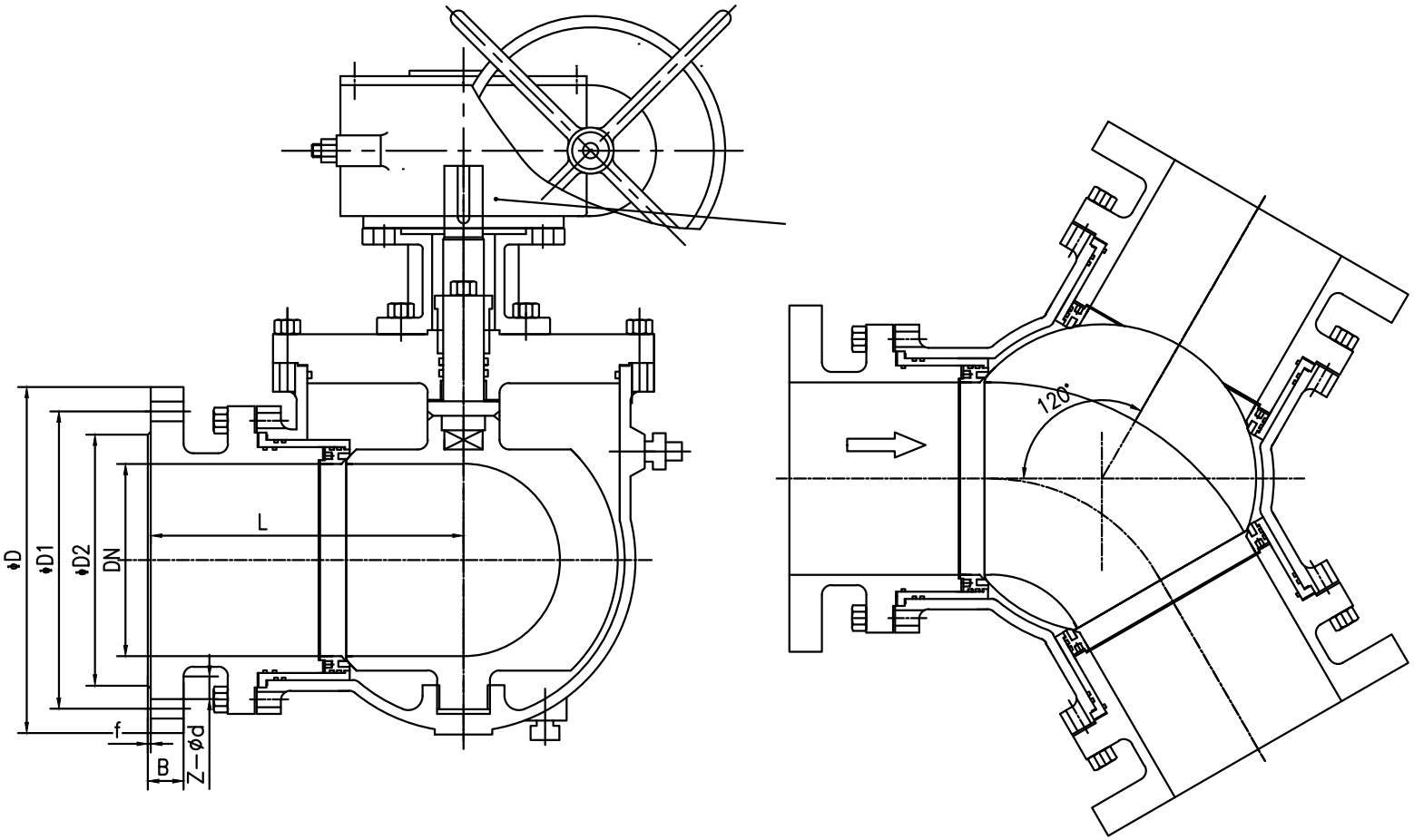

4.0MPa	100	210	235	190	162	24	2	8-ø22
	150	285	300	250	218	28	2	8-ø26
	200	325	375	320	285	34	2	12-ø30
PN	DN	L	D	D1	D2	B	f	Z-ød